Paneles Aislados
Villalba by Kingspan

ThermoFire 60

Núcleo PIR Certificado



Panel aislado de 6 montes constituido por dos placas de acero y núcleo aislante de poliisocianurato certificado.

Comportamiento frente al fuego:

FM APPROVED — Probado según la norma FM 4880, 4881 y 4471 de FM Approvals.

idiem — Resistencia F15 en espesor 50 mm. en ensayos del laboratorio.

Especificaciones Técnicas

Medidas

Ancho útil	910 mm.
Ancho nominal	1000 mm.
Espesor núcleo	30 mm | 50 mm | 80 mm | 100 mm
Largo del panel	Min. 2.4 m | Máx. 16 m
	Min. hasta 2 m. sin certificación.

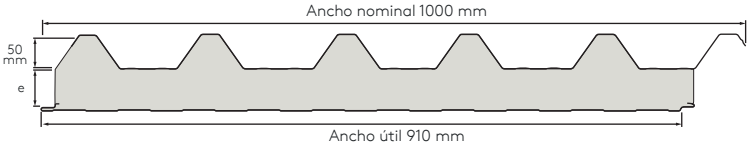

Materialidad

Acero
Calidad Estructural Grado 37

Espesores estándar
0,5 mm | 0,6 mm

Recubrimiento Acero
Zinc Aluminio, aplicado en ambas caras según norma ASTM A792M08 para recubrimiento AZ150 (150 gr/m2) o prepintado Zinc Aluminio Magnesio norma ASTM A1046-19/AS1397-11 para recubrimiento AZM/ZAM 80 (80 gr/m2)

Núcleo
Aislante de poliisocianurato certificado de densidad: 40 [kg/m³] +- 1,5.

Tolerancia largo paneles
+- 5 mm para paneles de menos de 3 m.
+- 10 mm para paneles de más de 3 m.

Aplicaciones

Uso de cubierta y revestimiento lateral.

Terminación

Regular Poliéster | Sistema de pintura compuesto por una capa de acabado de poliéster de 20 µm de espesor, aplicada sobre una capa de imprimante (primer) de 5 µm, mediante proceso de pintado continuo en línea. La pintura está formulada a base de resinas sintéticas, pigmentos y aditivos. La cara posterior considera una capa de respaldo (back coat) de 5 µm.

Natural | Zinc Aluminio.

Opciones de terminación a pedido | con caracteristicas y beneficios específicos.

Plastisol **PVDF** **Poliuretano**



Paneles Aislados | Villalba by Kingspan

VILLALBA® By Kingspan

Planta Industrial
Aeropuerto 9510, Cerrillos, Santiago - Chile
Vista Hermosa 9510, Cerrillos, Santiago - Chile

Sala de Ventas
Aeropuerto 9470, Cerrillos, Santiago - Chile

www.villalba.cl
proyectos@villalba.cl
especificacion@villalba.c
televentas@villalba.cl

V02
16.10.2026

Villalba By Kingspan se reserva el derecho de modificar las especificaciones del producto sin previo aviso. Los productos y espesores mostrados en este documento no deben considerarse como disponibles en stock, para más información póngase en contacto con su ejecutivo o con el Departamento de Atención al Cliente. La información, los detalles técnicos y las instrucciones de fijación, entre otros, contenidos en este material se dan de buena fe y se aplican a los usos descritos. Las recomendaciones de uso deben verificarse para comprobar la idoneidad y el cumplimiento de los requisitos reales, las especificaciones y cualquier ley y reglamento. Para otras aplicaciones o condiciones de uso, Villalba By Kingspan ofrece un Servicio de Asistencia Técnica con un costo asociado, cuya orientación debe solicitarse para los usos de los productos Villalba By Kingspan no descritos especificamente en este documento. Las imágenes son sólo para fines ilustrativos.
® Kingspan and the Lion Device are Registered Trademarks of the Kingspan Group ple in the UK, Ireland and other countries. All rights reserved.

Paneles Aislados

ThermoFire 60

Núcleo | PIR Certificado

VILLALBA® By Kingspan

Tabla de cargas admisibles

THERMOFIRE 60 NÚCLEO PIR CERTIFICADO, PANEL DE 50 MM

CARGAS ADMISIBLES (kg/m²)

CONDICIONES DE APOYOS		SIMPLES				DOBLES				TRIPLE			
ESPESOR ACERO EXTERIOR mm		0,5	0,5	0,6	0,8	0,5	0,5	0,6	0,8	0,5	0,5	0,6	0,8
ESPESOR ACERO INTERIOR mm		0,4	0,5	0,5	0,6	0,4	0,5	0,5	0,6	0,4	0,5	0,5	0,6
DISTANCIA ENTRE COSTANERAS DE APOYO (M)	1,00	1073	1148	1358	1864	1159	1240	1466	2013	1342	1435	1697	2330
	1,25	687	735	869	1193	742	793	938	1288	859	918	1086	1491
	1,50	477	510	603	828	515	551	652	895	596	638	754	1036
	1,75	326	375	436	609	378	405	479	657	438	468	554	761
	2,00	218	258	292	408	290	310	367	503	335	359	424	583
	2,25	153	181	205	287	229	245	290	398	265	283	335	460
	2,50	112	132	150	209	185	198	235	322	215	230	272	373
	2,75	84	99	112	157	153	164	194	266	167	190	224	308
	3,00	65	76	87	121	129	138	163	224	129	152	172	241
	3,25	51	60	68	95	110	117	139	191	101	120	136	189
	3,50	41	48	55	76	95	101	120	164	81	96	109	152
	3,75	33	39	44	62	82	88	104	143	66	78	88	123
	4,00	-	32	37	51	71	77	92	126	54	64	73	102
	4,25	-	-	30	43	59	69	79	111	45	54	61	85
	4,50	-	-	-	36	50	59	67	93	38	45	51	71
	4,75	-	-	-	30	42	50	57	79	32	38	43	61
	5,00	-	-	-	-	36	43	49	68	-	33	37	52

Notas a la tabla de Carga

* Se consideró una deformación máxima admisible por sobrecarga de L/200.
* La capacidad admisible por cargas eventuales (viento, sobrecarga de cubierta, etc.) considera un incremento de un 33%.
* Los valores tabulados se han determinado en base a la norma de diseño Americana edición 2008 AISI Cold-Formed Steel Design Manual de diseño, desarrollada con todas las consideraciones de la versión del 2007 North American Specification for the Design of Cold-Formed Steel Specification, Documento del Instituto Chileno del Acero ICHA.
* Peso específico del acero a utilizar será de 7800Kg./m3, Módulo de elasticidad 2.1x10⁶, Fluencia del acero 2550kg/cm².

Instalación recomendada en cubierta

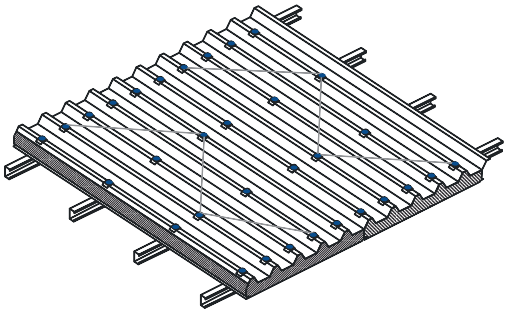

Tipos de terminación inferior

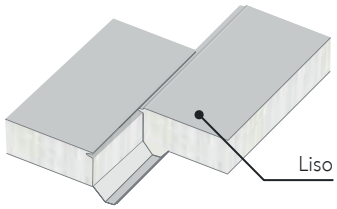

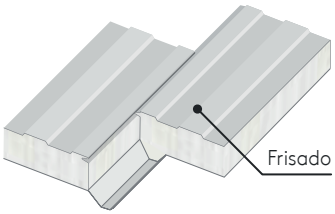

Fijaciones en cubierta

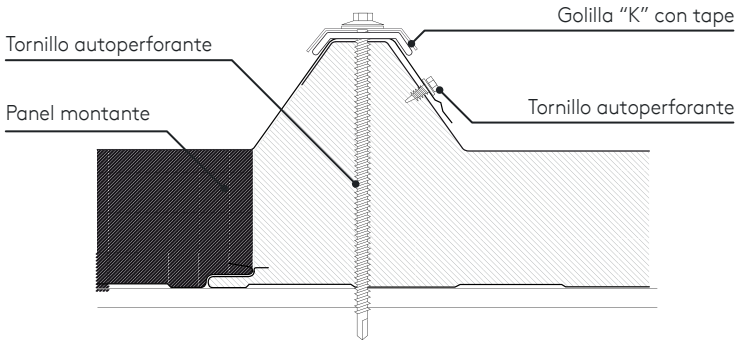

Ensayos y certificaciones vigentes

FM Approved

ThermoFire 60 en todas sus variantes, ha sido probado según la norma FM 4880, 4881, 4471 de FM Approvals. Project N° 0003063482

Ensayo de resistencia al fuego F IDIEM

TIPO	ESPESOR (MM)	RESISTENCIA	N° DE INFORME
MURO	50	F15	1,374,371
CUBIERTA	50	F15	1,374,370

Carta de colores



Aceros impresos



*Colores referenciales

Planta Industrial
Aeropuerto 9510, Cerrillos, Santiago - Chile
Vista Hermosa 9510, Cerrillos, Santiago - Chile

Sala de Ventas
Aeropuerto 9470, Cerrillos, Santiago - Chile

www.villalba.cl
proyectos@villalba.cl
especificacion@villalba.c
televentas@villalba.cl

V02
16.10.2026

Villalba By Kingspan se reserva el derecho de modificar las especificaciones del producto sin previo aviso. Los productos y espesores mostrados en este documento no deben considerarse como disponibles en stock, para más información póngase en contacto con su ejecutivo o con el Departamento de Atención al Cliente. La información, los detalles técnicos y las instrucciones de fijación, entre otros, contenidos en este material se dan de buena fe y se aplican a los usos descritos. Las recomendaciones de uso deben verificarse para comprobar la idoneidad y el cumplimiento de los requisitos reales, las especificaciones y cualquier ley y reglamento. Para otras aplicaciones o condiciones de uso, Villalba By Kingspan ofrece un Servicio de Asistencia Técnica con un costo asociado, cuya orientación debe solicitarse para los usos de los productos Villalba By Kingspan no descritos especificamente en este documento. Las imágenes son sólo para fines ilustrativos.
® Kingspan and the Lion Device are Registered Trademarks of the Kingspan Group ple in the UK, Ireland and other countries. All rights reserved.