Paneles Aislados
Villalba by Kingspan

ThermoFire 40

Núcleo PIR Certificado



Panel aislado de 4 montes constituido por dos placas de acero y núcleo aislante de poliisocianurato certificado.

Comportamiento frente al fuego:

FM APPROVED — Probado según la norma FM 4880, 4881 y 4471 de FM Approvals.

idiem — Resistencia F15 en espesor 50 mm. en ensayos del laboratorio.

Especificaciones Técnicas

Medidas

Ancho útil	1000 mm.
Ancho nominal	1090 mm.
Espesor núcleo	30 mm | 50 mm | 80 mm | 100 mm
Largo del panel	Min. 2.4 m | Máx. 16 m
	Min. hasta 2 m. sin certificación.

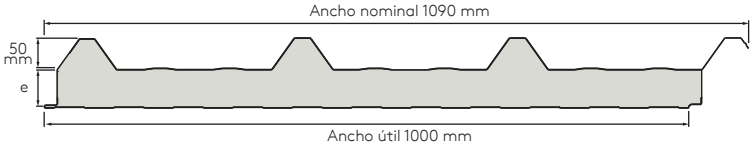

Materialidad

Acero
Calidad Estructural Grado 37

Espesores estándar
0,5 mm | 0,6 mm

Recubrimiento Acero
Zinc Aluminio, aplicado en ambas caras según norma ASTM A792M08 para recubrimiento AZ150 (150 gr/m2) o prepintado Zinc Aluminio Magnesio norma ASTM A1046-19/AS1397-11 para recubrimiento AZM/ZAM 80 (80 gr/m2)

Núcleo
Aislante de poliisocianurato certificado de densidad: 40 [kg/m³] +- 1,5.

Tolerancia largo paneles
+- 5 mm para paneles de menos de 3 m.
+- 10 mm para paneles de más de 3 m.

Aplicaciones

Uso de cubierta y revestimiento lateral.

Terminación

Regular Poliéster | Sistema de pintura compuesto por una capa de acabado de poliéster de 20 µm de espesor, aplicada sobre una capa de imprimante (primer) de 5 µm, mediante proceso de pintado continuo en línea. La pintura está formulada a base de resinas sintéticas, pigmentos y aditivos. La cara posterior considera una capa de respaldo (back coat) de 5 µm.

Natural | Zinc Aluminio.

Opciones de terminación a pedido | con caracteristicas y beneficios específicos.

Plastisol **PVDF** **Poliuretano**



Paneles Aislados | Villalba by Kingspan

VILLALBA® By Kingspan

Planta Industrial
Aeropuerto 9510, Cerrillos, Santiago - Chile
Vista Hermosa 9510, Cerrillos, Santiago - Chile

Sala de Ventas
Aeropuerto 9470, Cerrillos, Santiago - Chile

www.villalba.cl
proyectos@villalba.cl
especificacion@villalba.c
televentas@villalba.cl

V02
22.10.2026

Villalba By Kingspan se reserva el derecho de modificar las especificaciones del producto sin previo aviso. Los productos y espesores mostrados en este documento no deben considerarse como disponibles en stock, para más información póngase en contacto con su ejecutivo o con el Departamento de Atención al Cliente. La información, los detalles técnicos y las instrucciones de fijación, entre otros, contenidos en este material se dan de buena fe y se aplican a los usos descritos. Las recomendaciones de uso deben verificarse para comprobar la idoneidad y el cumplimiento de los requisitos reales, las especificaciones y cualquier ley y reglamento. Para otras aplicaciones o condiciones de uso, Villalba By Kingspan ofrece un Servicio de Asistencia Técnica con un costo asociado, cuya orientación debe solicitarse para los usos de los productos Villalba By Kingspan no descritos especificamente en este documento. Las imágenes son sólo para fines ilustrativos.
® Kingspan and the Lion Device are Registered Trademarks of the Kingspan Group ple in the UK, Ireland and other countries. All rights reserved.

Paneles Aislados

ThermoFire 40

Núcleo | PIR Certificado

VILLALBA® By Kingspan

Tabla de cargas admisibles

THERMOFIRE 40 NÚCLEO PIR CERTIFICADO, PANEL DE 50 MM

CARGAS ADMISIBLES (kg/m²)

CONDICIONES DE APOYOS		SIMPLES			DOBLES			TRIPLE		
ESPESOR ACERO EXTERIOR mm		0,5	0,5	0,6	0,5	0,5	0,6	0,5	0,5	0,6
ESPESOR ACERO INTERIOR mm		0,5	0,4	0,5	0,5	0,4	0,5	0,5	0,4	0,5
DISTANCIA ENTRE COSTANERAS DE APOYO (M)	1,00	1009	957	1204	1089	1033	1300	1261	1196	1505
	1,25	645	612	770	697	661	832	807	765	963
	1,50	448	425	535	484	459	578	560	532	669
	1,75	329	312	393	356	337	425	412	391	491
	2,00	252	239	301	272	258	325	315	299	376
	2,25	199	189	238	210	204	257	249	236	297
	2,50	161	153	193	174	165	208	202	191	241
	2,75	133	121	158	144	137	172	167	158	199
	3,00	105	93	122	121	115	144	140	133	167
	3,25	83	73	96	103	98	123	119	113	142
	3,50	66	59	77	89	84	106	103	98	123
	3,75	54	48	62	77	73	92	90	85	107
	4,00	44	39	51	68	65	81	79	75	94
	4,25	37	33	43	60	57	72	70	65	83
	4,50	31	-	36	54	51	64	62	55	72
	4,75	-	-	31	48	46	58	53	47	61
	5,00	-	-	-	44	41	52	45	40	52

Notas a la tabla de Carga

* Se consideró una deformación máxima admisible por sobrecarga de L/200.
* La capacidad admisible por cargas eventuales (viento, sobrecarga de cubierta, etc.) considera un incremento de un 33%.
* Los valores tabulados se han determinado en base a la norma de diseño Americana edición 2008 AISI Cold-Formed Steel Design Manual de diseño, desarrollada con todas las consideraciones de la versión del 2007 North American Specification for the Design of Cold-Formed Steel Specification, Documento del Instituto Chileno del Acero ICHA.
* Peso específico del acero a utilizar será de 7800Kg./m3, Módulo de elasticidad 2.1x10⁶, Fluencia del acero 2550kg/cm².

Instalación recomendada en cubierta

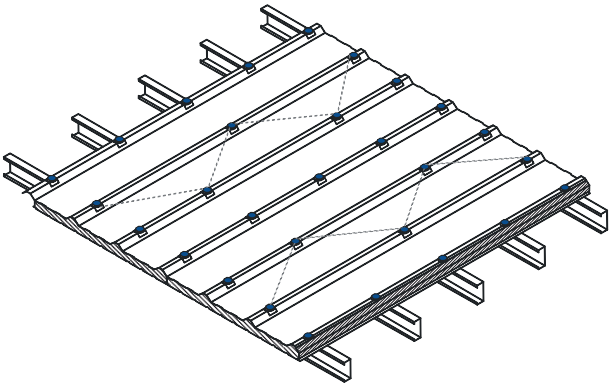

Tipos de terminación inferior

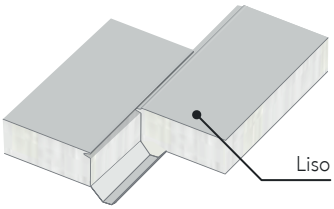

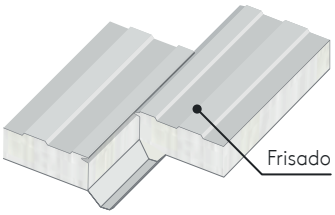

Fijaciones en cubierta

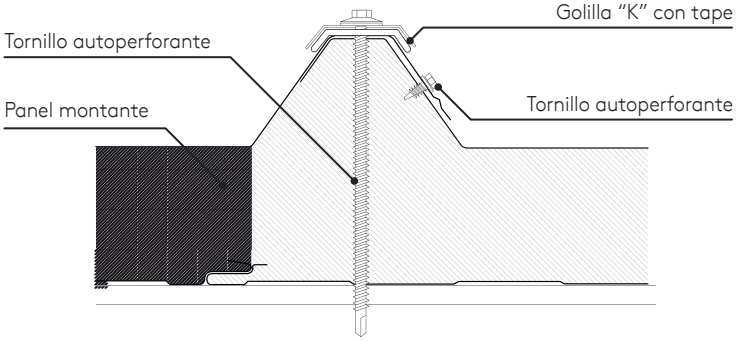

Ensayos y certificaciones vigentes

FM Approved

ThermoFire 40 en todas sus variantes, ha sido probado según la norma FM 4880, 4881, 4471 de FM Approvals. Project N° 0003063482

Ensayo de resistencia al fuego F IDIEM

TIPO	ESPESOR (MM)	RESISTENCIA	N° DE INFORME
MURO	50	F15	1,374,526
CUBIERTA	50	F15	1,360,963

Ensayo de resistencia acústica CPIA

ESPESOR (MM)	AISLACIÓN	N° DE INFORME
50	RW 23 DB	CPIA_135

Carta de colores

RAL 1001 Beige
RAL 1004 Amarillo
RAL 2004 Naranjo
RAL 3020 Rojo
VA15 Terracota
RAL 6018 Verde Manzana
RAL 6002 Verde Follaje
RAL 6003 Verde Tierra
RAL 5012 Celeste
RAL 5005 Azul Cobalto
RAL 9003 Blanco
RAL 9002 Gris Perla
RAL 9006 Gris Silver
RAL 7040 Gris Ceniza
RAL 7024 Gris Pizarra
RAL 7024 Gris Pizarra Texturado Mate
RAL 9017 Negro

Aceros impresos

Diseño Oxidado
Diseño Metalizado
Diseño Metal Bronce
Diseño Gravillado Gris
Diseño Multicolor
Café Envejecido Claro
Diseño Verde Hoja
Diseño Madera Roble
Diseño Madera Castaño

*Colores referenciales

Planta Industrial
Aeropuerto 9510, Cerrillos, Santiago - Chile
Vista Hermosa 9510, Cerrillos, Santiago - Chile

Sala de Ventas
Aeropuerto 9470, Cerrillos, Santiago - Chile

www.villalba.cl
proyectos@villalba.cl
especificacion@villalba.c
televentas@villalba.cl

V02
22.10.2026

Villalba By Kingspan se reserva el derecho de modificar las especificaciones del producto sin previo aviso. Los productos y espesores mostrados en este documento no deben considerarse como disponibles en stock, para más información póngase en contacto con su ejecutivo o con el Departamento de Atención al Cliente. La información, los detalles técnicos y las instrucciones de fijación, entre otros, contenidos en este material se dan de buena fe y se aplican a los usos descritos. Las recomendaciones de uso deben verificarse para comprobar la idoneidad y el cumplimiento de los requisitos reales, las especificaciones y cualquier ley y reglamento. Para otras aplicaciones o condiciones de uso, Villalba By Kingspan ofrece un Servicio de Asistencia Técnica con un costo asociado, cuya orientación debe solicitarse para los usos de los productos Villalba By Kingspan no descritos especificamente en este documento. Las imágenes son sólo para fines ilustrativos.
® Kingspan and the Lion Device are Registered Trademarks of the Kingspan Group ple in the UK, Ireland and other countries. All rights reserved.